Աղբաման 1:10

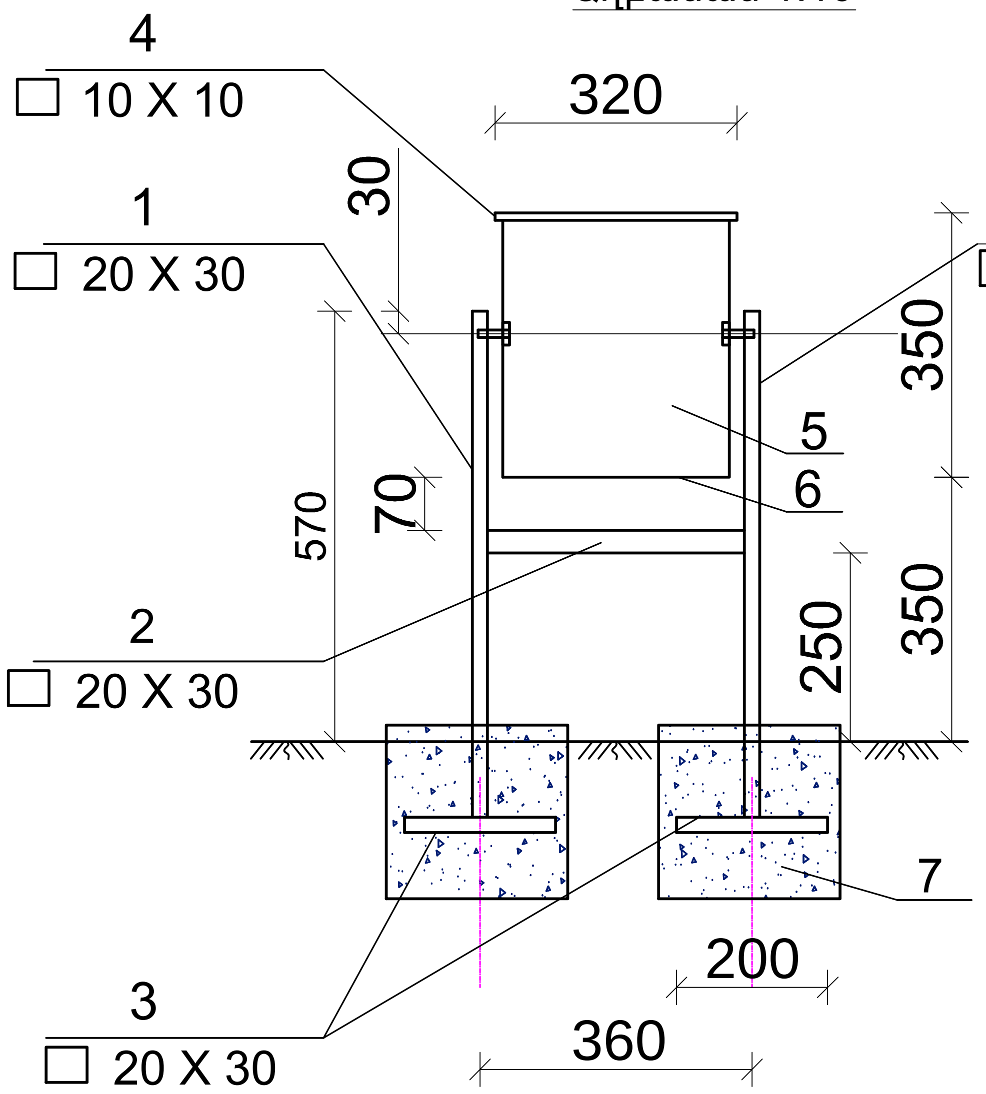

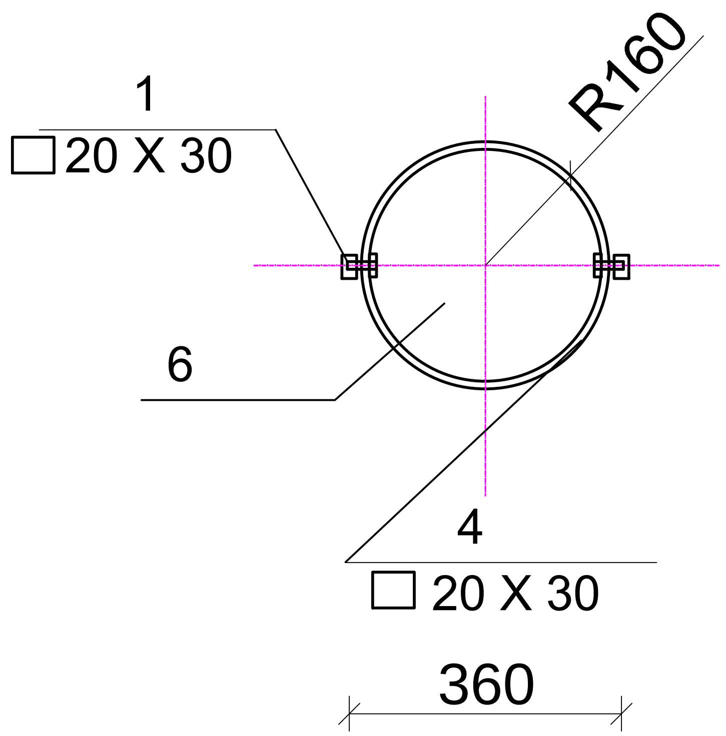

Աղբամանի մասնագիր

1	ГОСТ8645-80	20 X 30X2.5 L =670	2	2.25
2	ГОСТ8645-80	20 X 30X2.5 L =340	1	0.57
3	———"———	20 X 30X2.5 L =200	1	0.34
4	ГОСТ8639-82	10 X 10X1.0 L =1005	1	0.27
5		Թիթեղ — 350x1050x2	1	5.77
6		Թիթեղ ○ R=160, δ=2	1	1.26
7	Բետոն հիմքերի համար B12.5 դասի 0.07մ^3			
8	Ներկում 10.12 կգ մետաղ			

ԾԱՆՈԹՈՒԹՅՈՒՆ

1.Եռակցումը կատարել Э-46 (ՊՍՏ 9467-75) մակնիշի էլեկտրոդներով

2.Բոլոր չափերը տրված են մմ-ով

Megametr	Ք. ԵՐԵՎԱՆ, ԷՐԵԲՈՒՆԻ ՎԱՐՉԱԿԱՆ ՇՐՋԱՆ, ՏԻԳՐԱՆ ՄԵԾ 54Ա ՇԵՆՔԻ ԲԱԿԻ ՀԻՄՆԱՆՈՐՈԳՄԱՆ ԱՇԽԱՏԱՆՔՆԵՐ				Պատվեր N ԵՔ-ԴԲԱՇՉՔ 14/66
			ՃԱՐՏԱՐԱՊԵՏԱՇԻՆԱՐԱՐԱԿԱՆ ՄԱՍ		ՓՈՒԼ / ԹԵՐԹ / ԹԵՐԹԵՐ
					ԱՆ / ՃՇ-5 / 17
ՆԱԽԱԳԾԵՑ	Ա. ՀԱՅՐԱՊԵՏՅԱՆ	[signature]	ԱՂԲԱՄԱՆ		«ՄԵԳԱՄԵՏՐ» ՍՊԸ